ЛИМЦ.60148.05.000.005

Перв. примен.

ЛИМЦ.60148.05.000.000

Справ. №

Ra 12,5 (√)

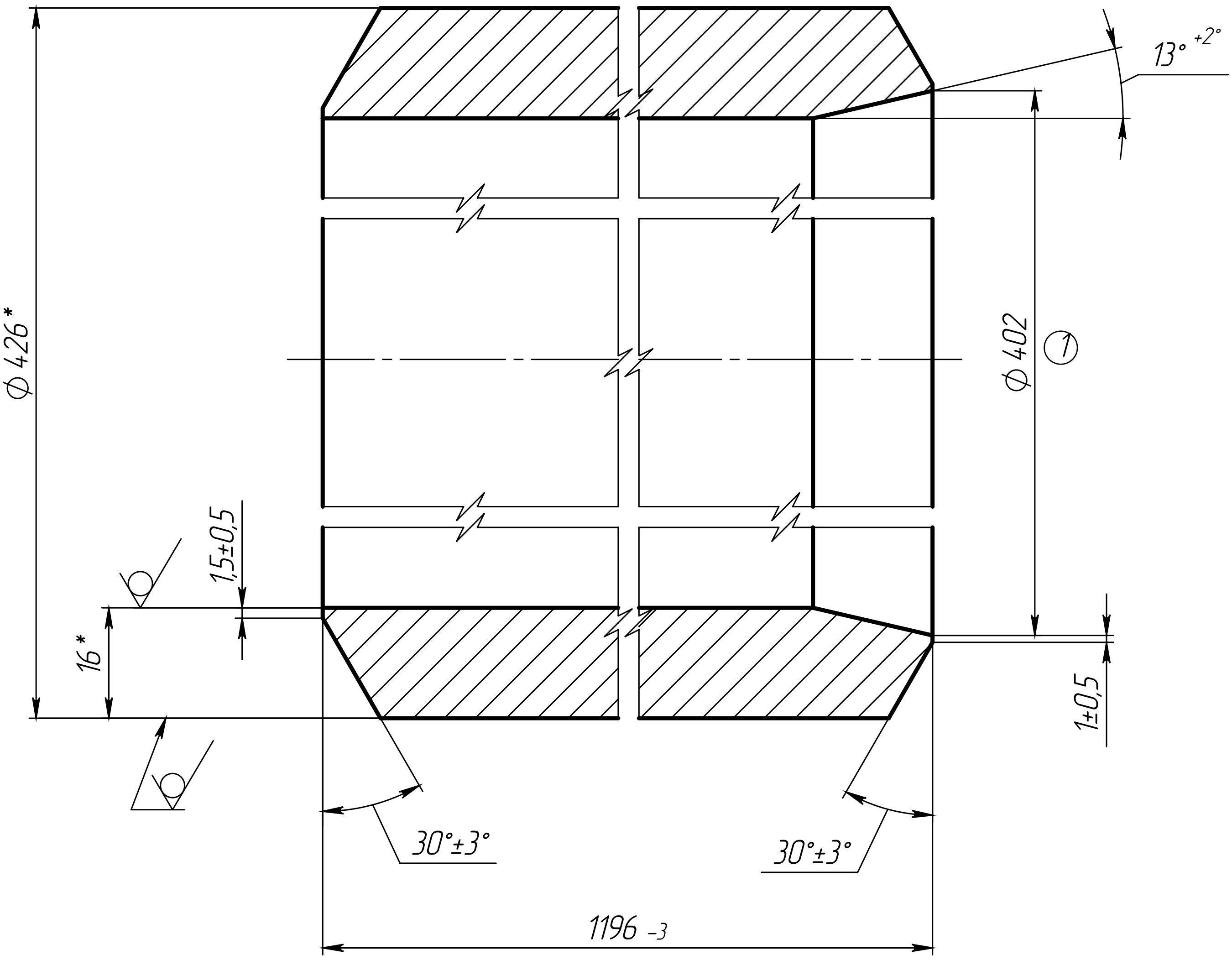

1. *ŭǪǲǶǯÅȅ ǯǵ́ȉ ắǹÅǪǪ̀Ǵ́.
2. ŭǪÅǴǲÅǸǪǪǼÊ ǸǫǸǲǷǪäǯǷǲǯ äǯÅǼǯǰǪ.

Подп. и дата

Инв. № дубл.

Взам. инв. №

Подп. и дата

Инв. № подл.

1	Зам.	ЛИМЦ.60148.17ИИ		24.12.25
Изм.	Лист	№ докум.	Подп.	Дата
Разраб.		Быков		28.07.25
Пров.		Лаптев		
Т. контр.		Волков		
Н. контр.		Ванина		
Утв.		Соломатин		

ЛИМЦ.60148.05.000.005

Труба

Лит.	Масса	Масштаб
	193.39	1:1

Лист	Листов 1

Труба $\frac{\text{426х16 ГОСТ 8732–78}}{\text{Б 09Г2С ГОСТ 8731–74}}$

АО "БТ"

Шифр:

Копировал

Формат А4